男仁組個人賽

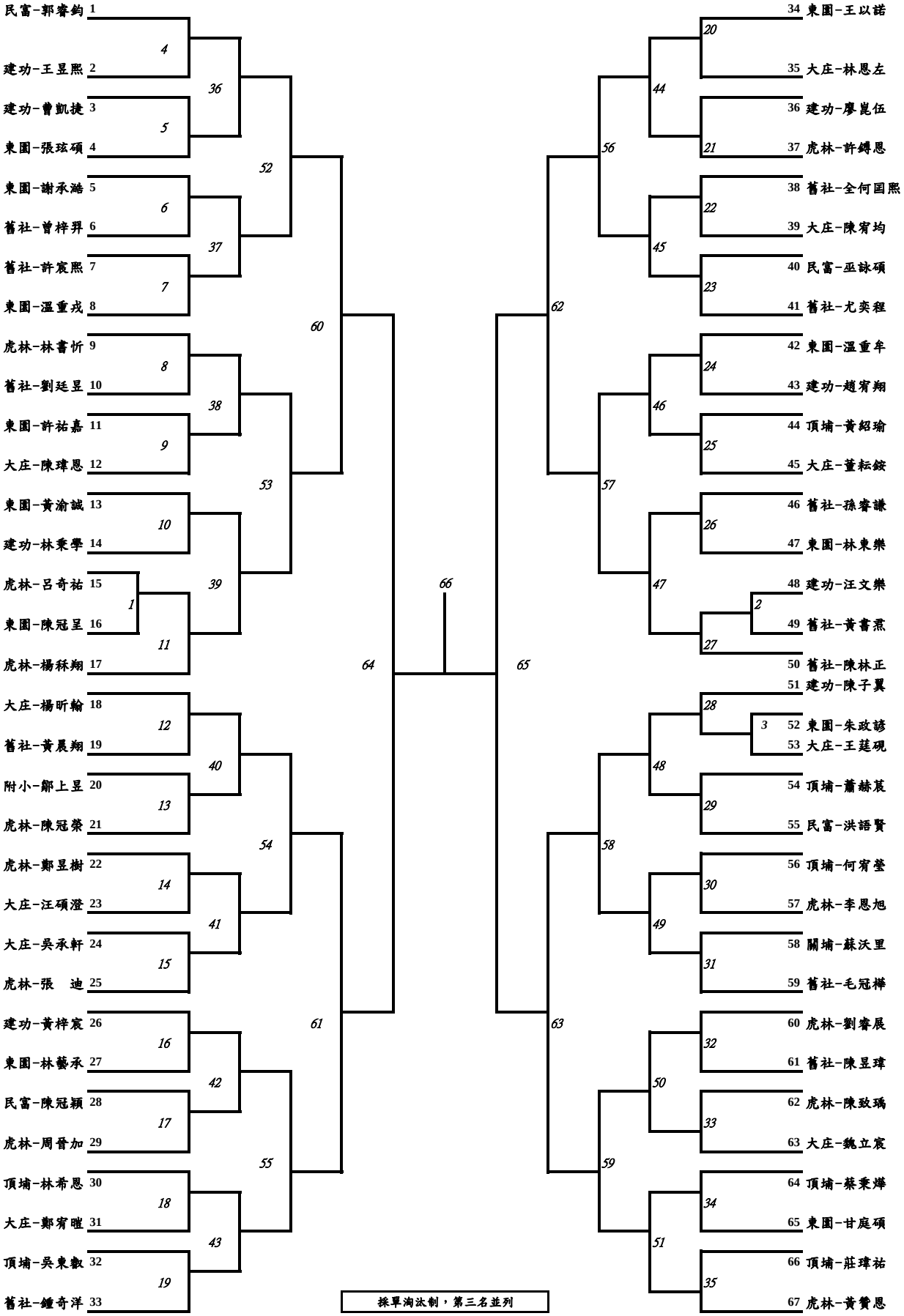

採單淘汰制，第三名並列